Mounting Instructions
Product: COMPASS
Technical Division

COMPASS 1
COMPASS 2

Made in Italy

Compass 1, Compass 2 TP/BR

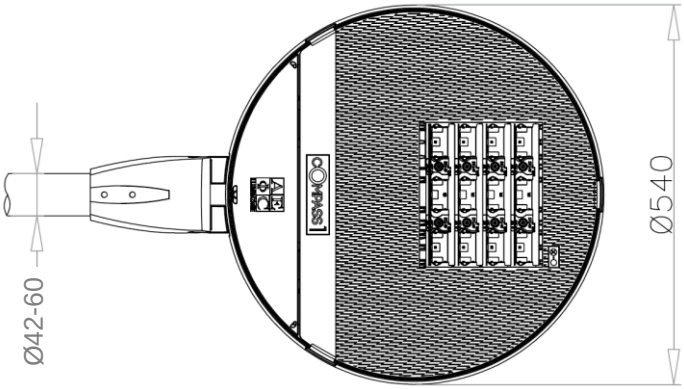

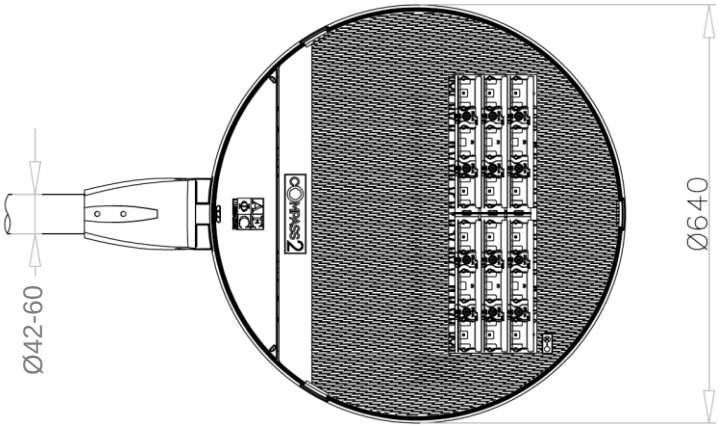

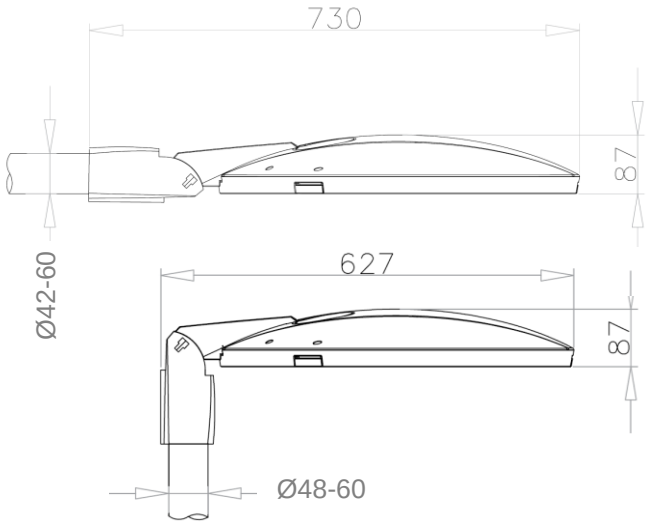

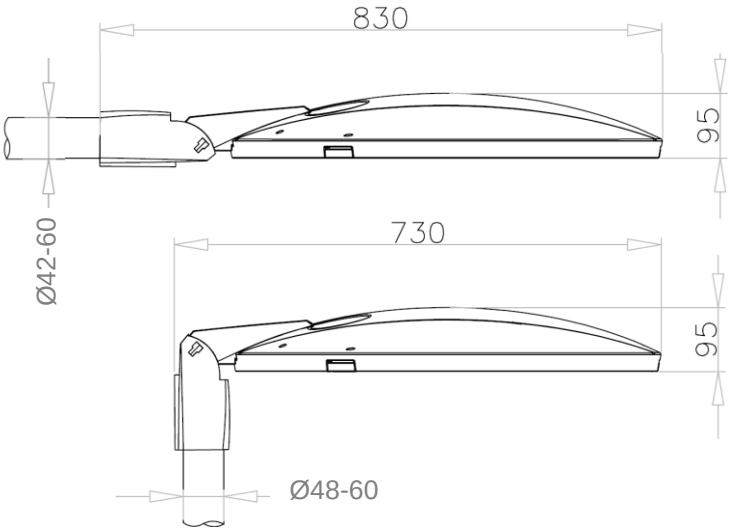

Compass 1 TP 60-76mm
Compass 1 TP 102mm

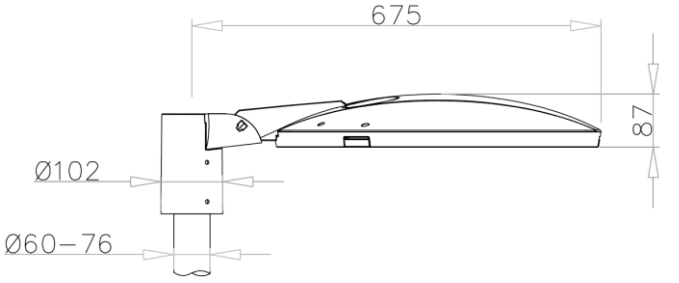

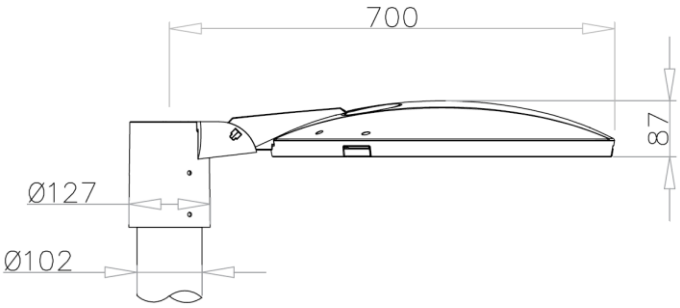

Compass 2 TP 60-76mm
Compass 2 TP 102mm

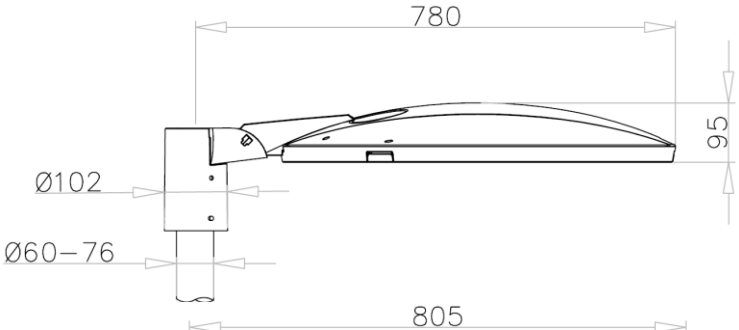

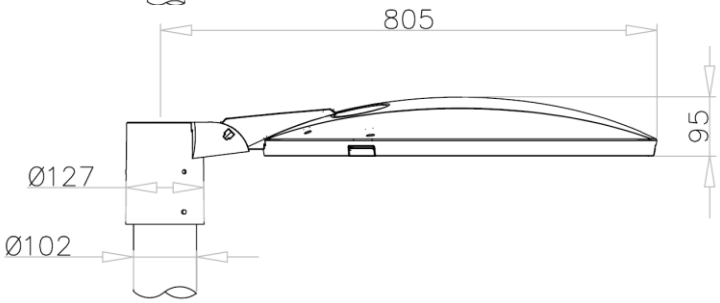

Made in Italy

Compass 1, Compass 2 TS

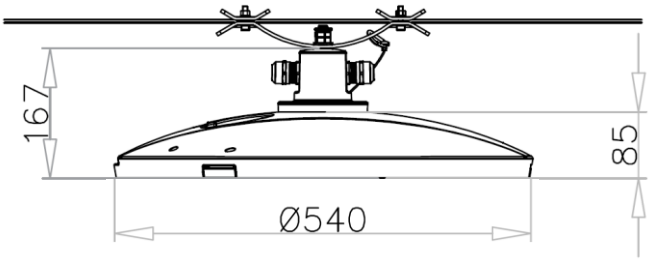

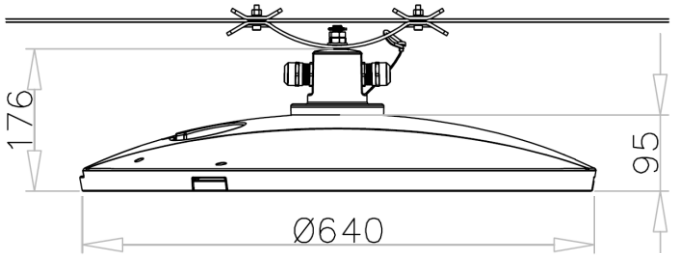

Compass 1, Compass 2 S

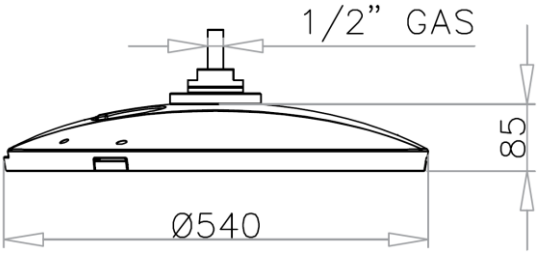

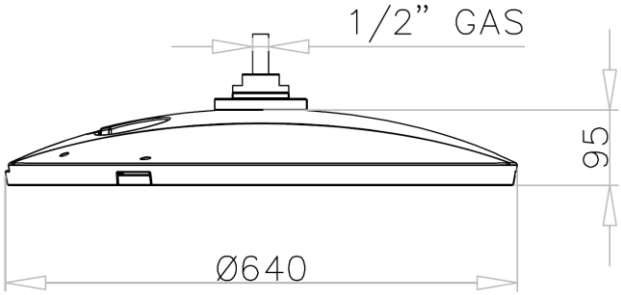

Compass 1, Compass 2 AM

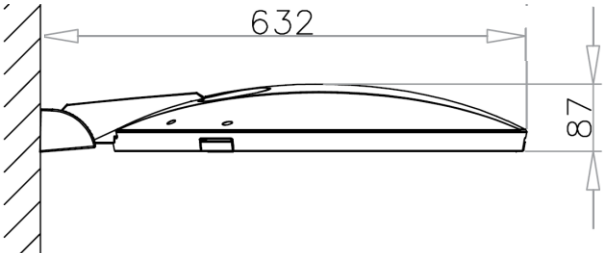

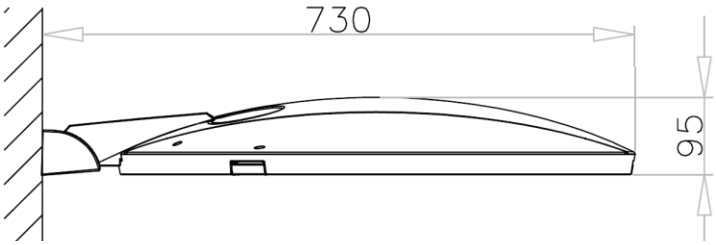

			COMPASS 1	COMPASS 2
SUPERFICIE LATERALE	SIDE AERA	WINDANGRIFFSFLÄCHE (SEITE)	0.05m^2	0.06m^2
SUPERFICIE DI BASE	BASE AREA	WINTANGRIFFSFLÄCHE (OBEN)	0.25m^2	0.32m^2
PESO (Max)	WEIGHT (Max)	GEWICHT (Max)	10.5kg	13.5kg
COEFFICIENTE DI FORMA	FORM FACTOR	FORM FACTOR	1.2	
MAX ALTEZZA DI INSTALLAZIONE	MAX HEIGHT OF INSTALLATION	MONTAGEHÖHE (Max)	15m	
TA USO	TA USE	TA ANWENDUNGSBEREICH	50°C Outdoor	
IEC/EN 62471			EXEMPT GROUP	
IEC/TR 62778 - RG1-RG2 (C-Max):			RG1 unlimited ÷ 3.39m*	
IEC/TR 62778 - RG1-RG2 (C-90):			RG1 unlimited ÷ 2.78m*	

* In funzione della potenza e dal tipo di apparecchio
** According to the wattage and the type of the luminaire*
** In Abhängigkeit zur Systemleistung und Variante*

1a Compass 1, Compass 2 TP/BR

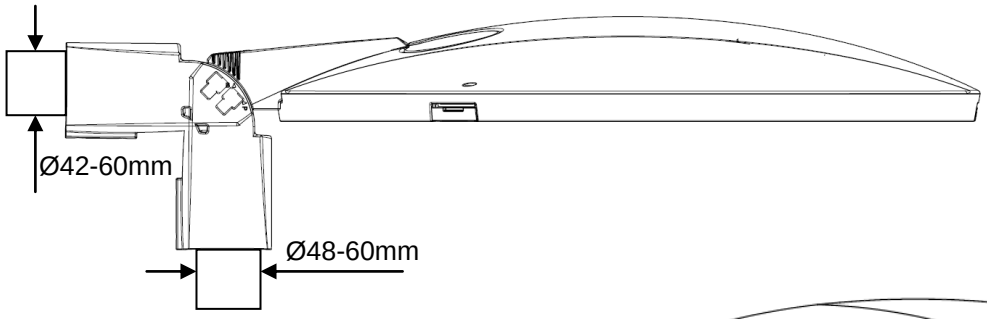

	Grani Grub screws Schrauben
Ø60mm	M8 x 30mm
Ø48mm	M8 x 50mm
Ø42mm	M8 x 50mm

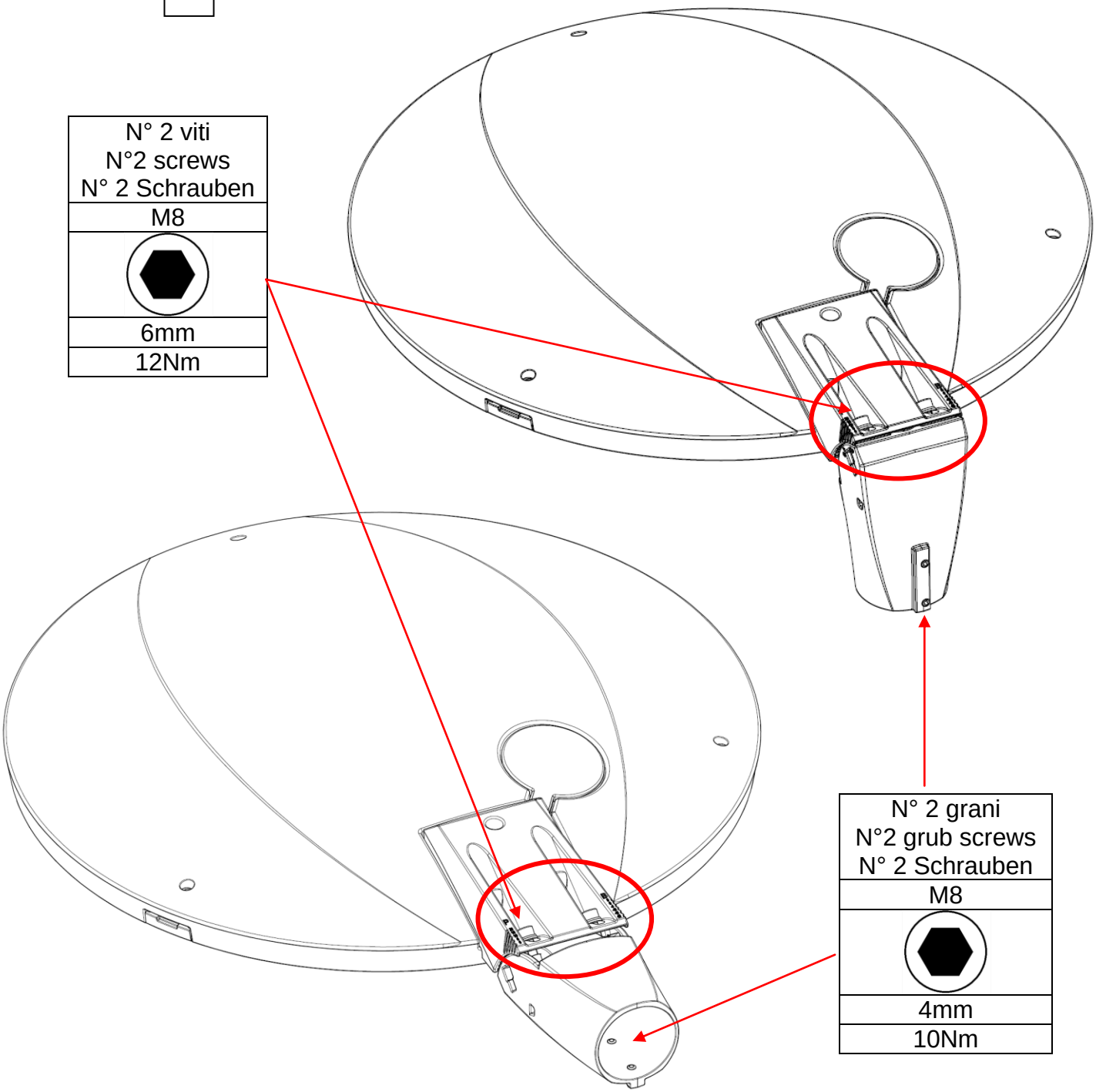

1b Braccio - Bracket
Ansatzmontage Winkelseinstellung (B)

Testa-palo - Post-top
Aufsatzmontage Winkeleinstellung (P)

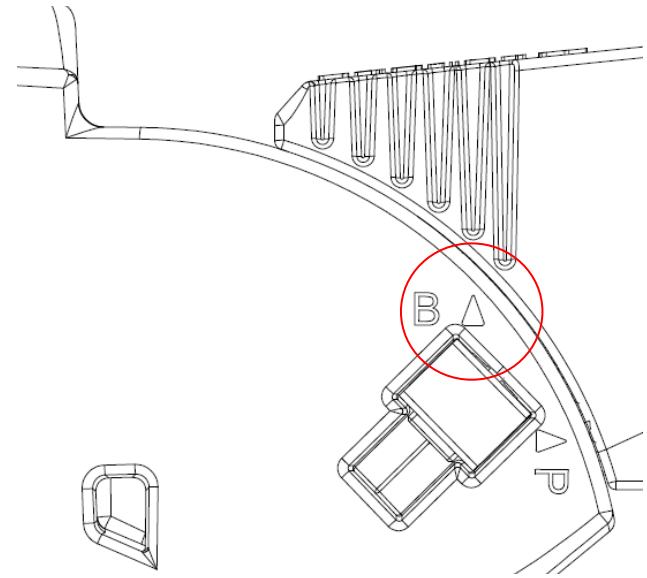

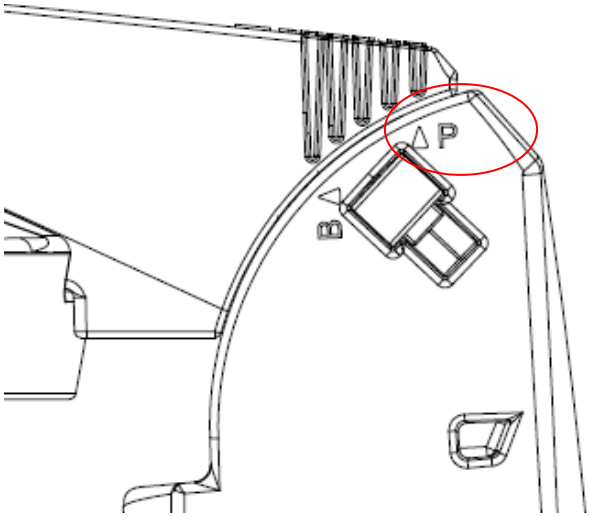

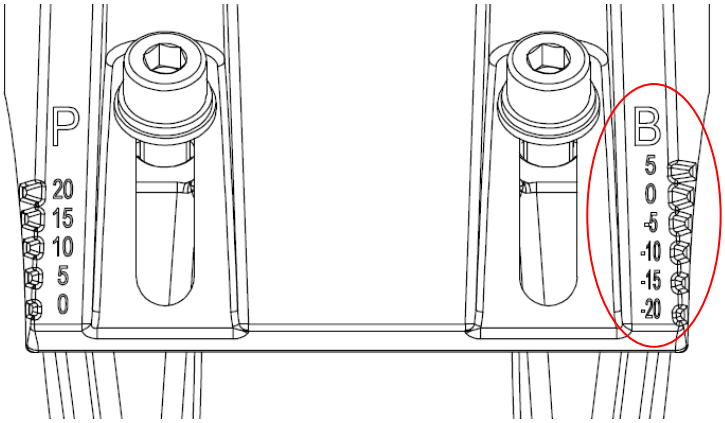

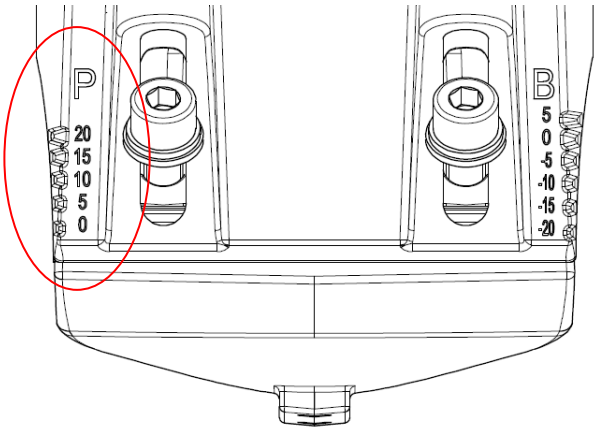

TP/BR

Posizione corretta del palo/braccio -Right position of the pole/bracket - Korrekte Position der Mast/Arm

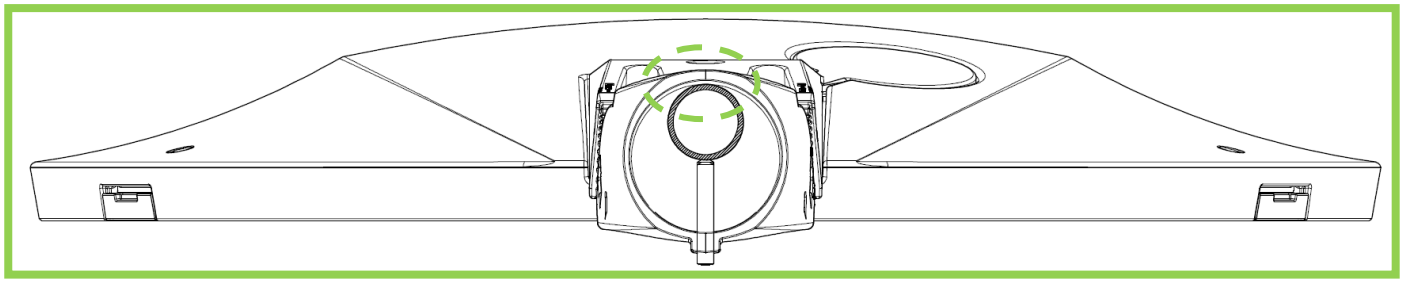

Posizione errata del palo/braccio - Wrong position of the pole/bracket - Falsche Position der Mast/Arm

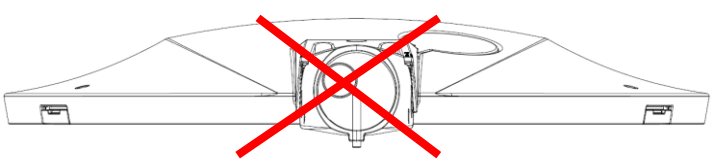

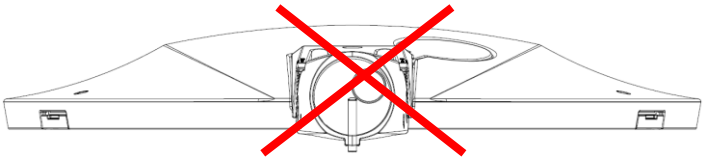

2a Compass 1 TP 60-76mm - Compass 1 TP 102mm
Compass 2 TP 60-76mm - Compass 2 TP 102mm

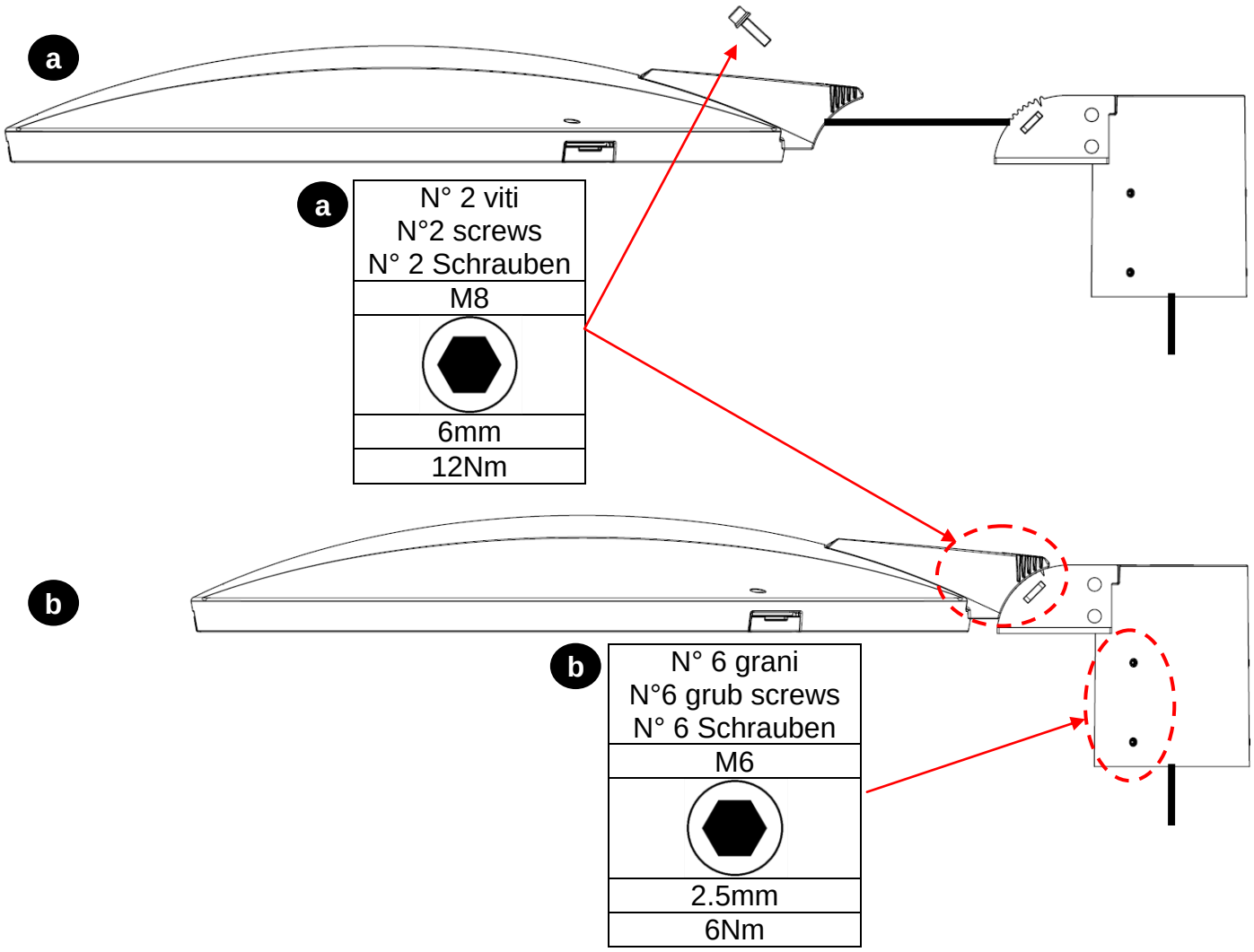

2b Testa-palo - Post-top - Aufsatzmontage Winkeleinstellung (P)

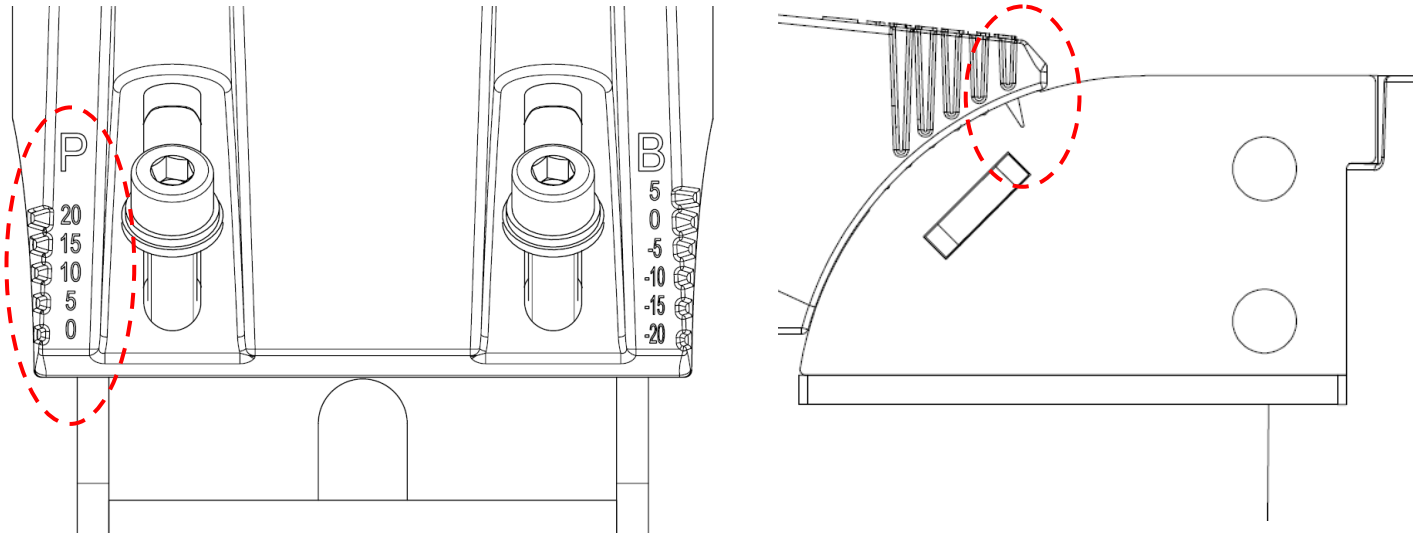

3 Compass 1, Compass 2 TS

a

N°2 viti N°2 screws N°2 Schrauben
M6
5mm
4Nm

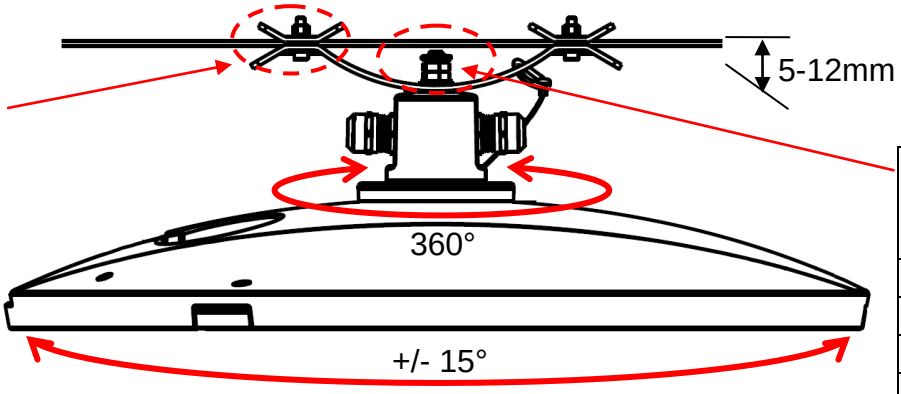

b

N°2 Dadi N°2 Nuts N°2 Muttern
M12
19mm
20Nm

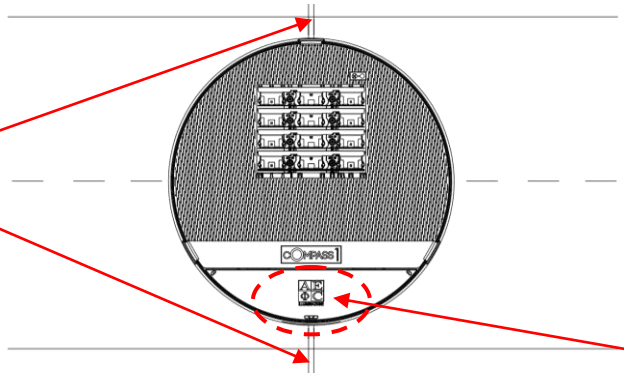

4 Compass 1, Compass 2 S

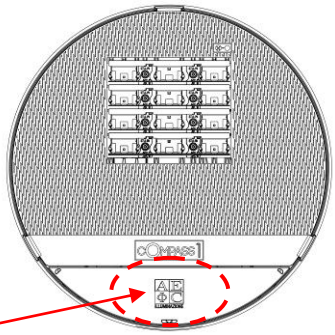

46mm
60Nm

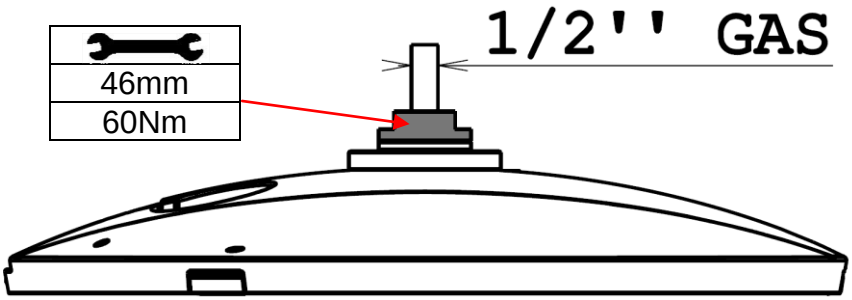

LOGO AEC - LATO MARCIPIEDE O LATO MURO
AEC LOGO - SIDEWALK OR WALL SIDE
AEC-LOGO - BÜRGERSTEIGSEITE ODER WANDSEITE

5 Compass 1, Compass 2 AM

N° 2 viti N°2 screws N° 2 Schrauben
M8
6mm
12Nm

Per le inclinazioni possibili, vedere punto 2b a pagina 5.
For inclination angles, see point 2b at page 5.
Für mögliche Neigungen siehe Punkt 2b auf Seite 5.

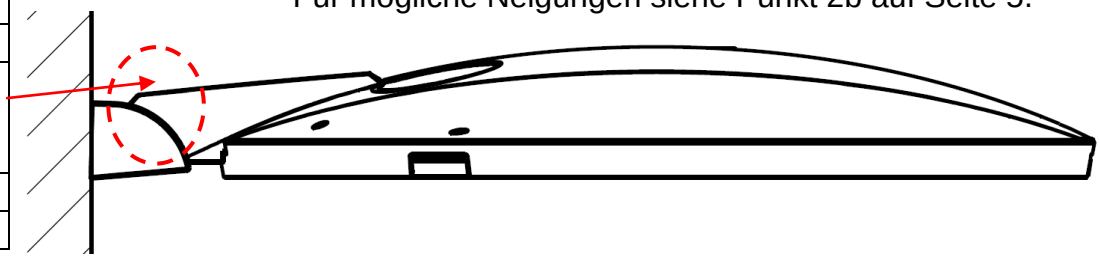

6 Connessione elettrica - Apparecchio con connettore
Electrical line connection - Luminaire with external connector
Elektrischer Anschluss - Gerät mit Stecker

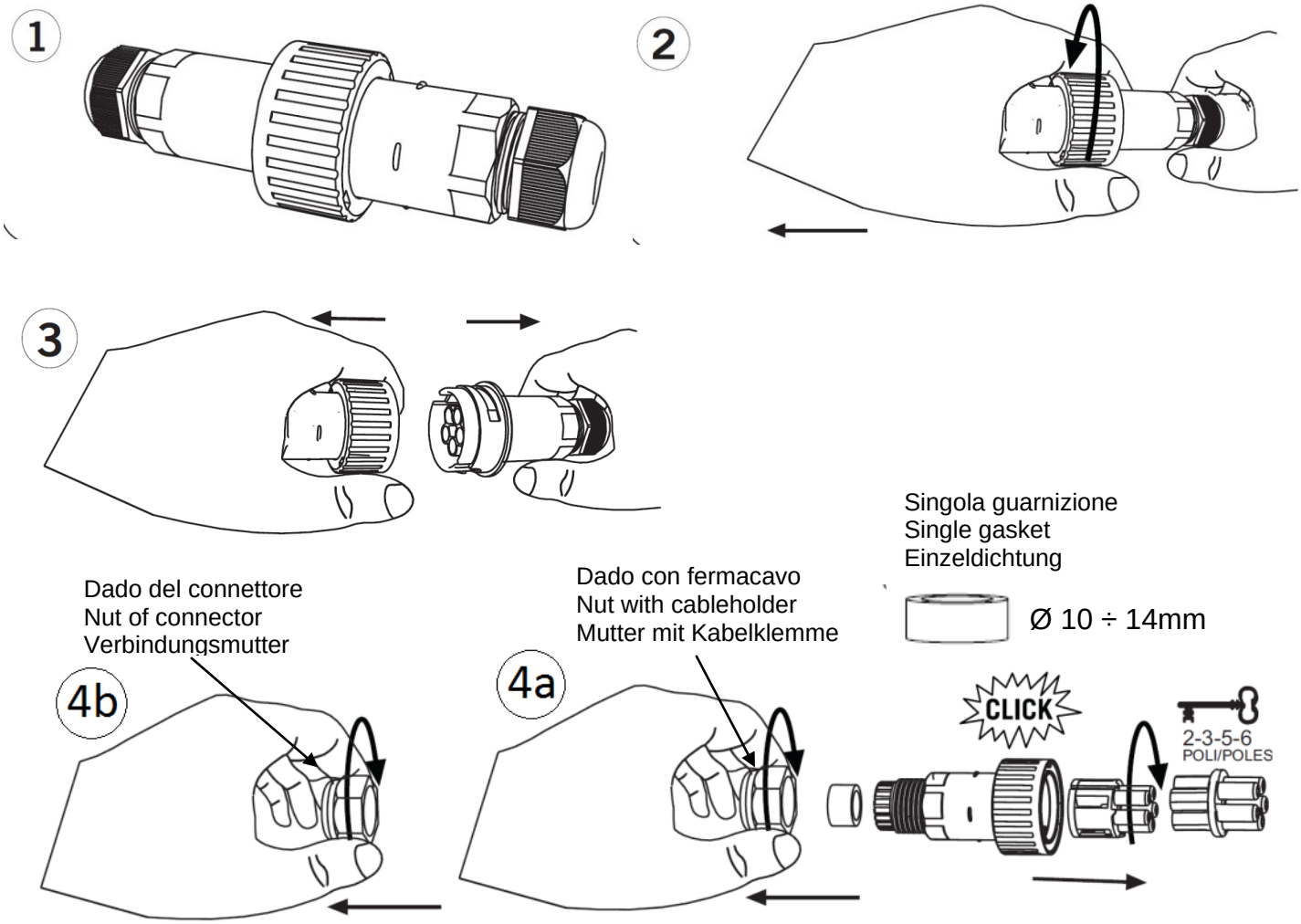

Morsetti Terminal	F-DA-DAC	DALI	DB
L	Linea – Phase		
N	Neutro – Neutral		
⏚	Terra di protezione – Protection earth - Erdung		
1	-	DALI	Lst
2	-	DALI	-
Sezione cavo: Cable section: Kabel Abschnitt:	$1 \div 2.5mm^2$		

Utilizzare cavi FG7OR o H07RN-F
Use FG7OR or H07RN-F cables
benutze ein Kabel FG7OR oder H07RN-F

5

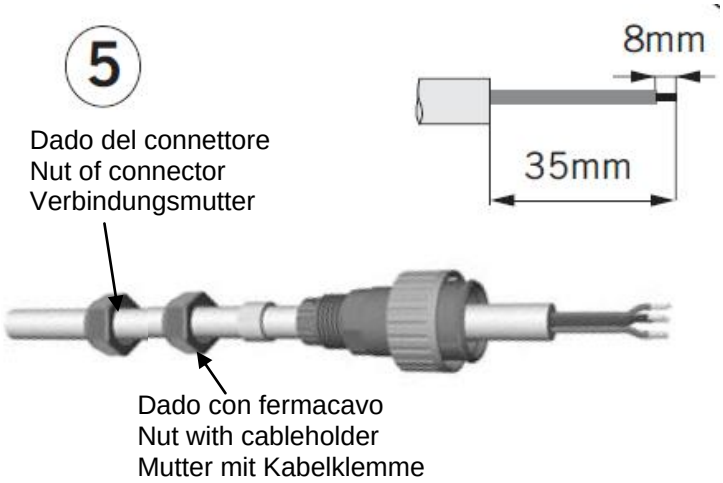
8mm
35mm
Dado del connettore
Nut of connector
Verbindungsmutter
Dado con fermacavo
Nut with cableholder
Mutter mit Kabelklemme

6

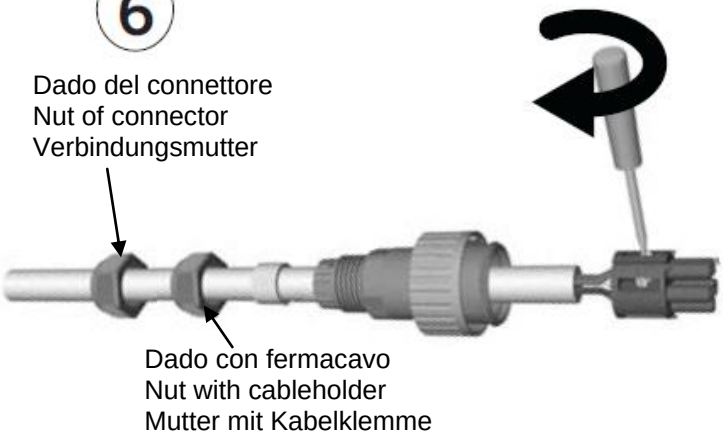
Dado del connettore
Nut of connector
Verbindungsmutter
Dado con fermacavo
Nut with cableholder
Mutter mit Kabelklemme

7

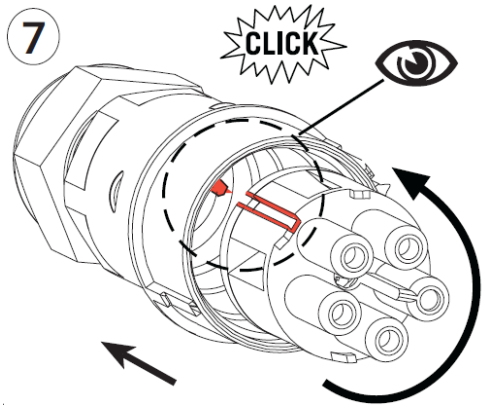
CLICK

8

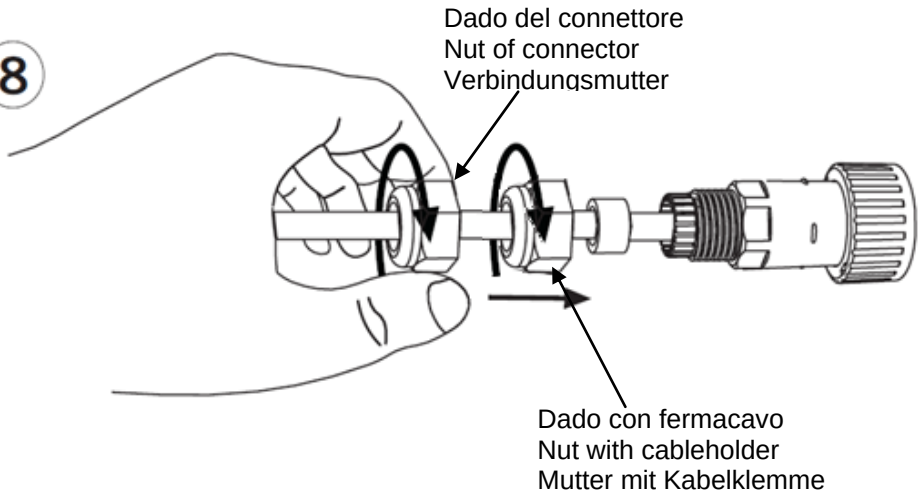
Dado del connettore
Nut of connector
Verbindungsmutter
Dado con fermacavo
Nut with cableholder
Mutter mit Kabelklemme

9

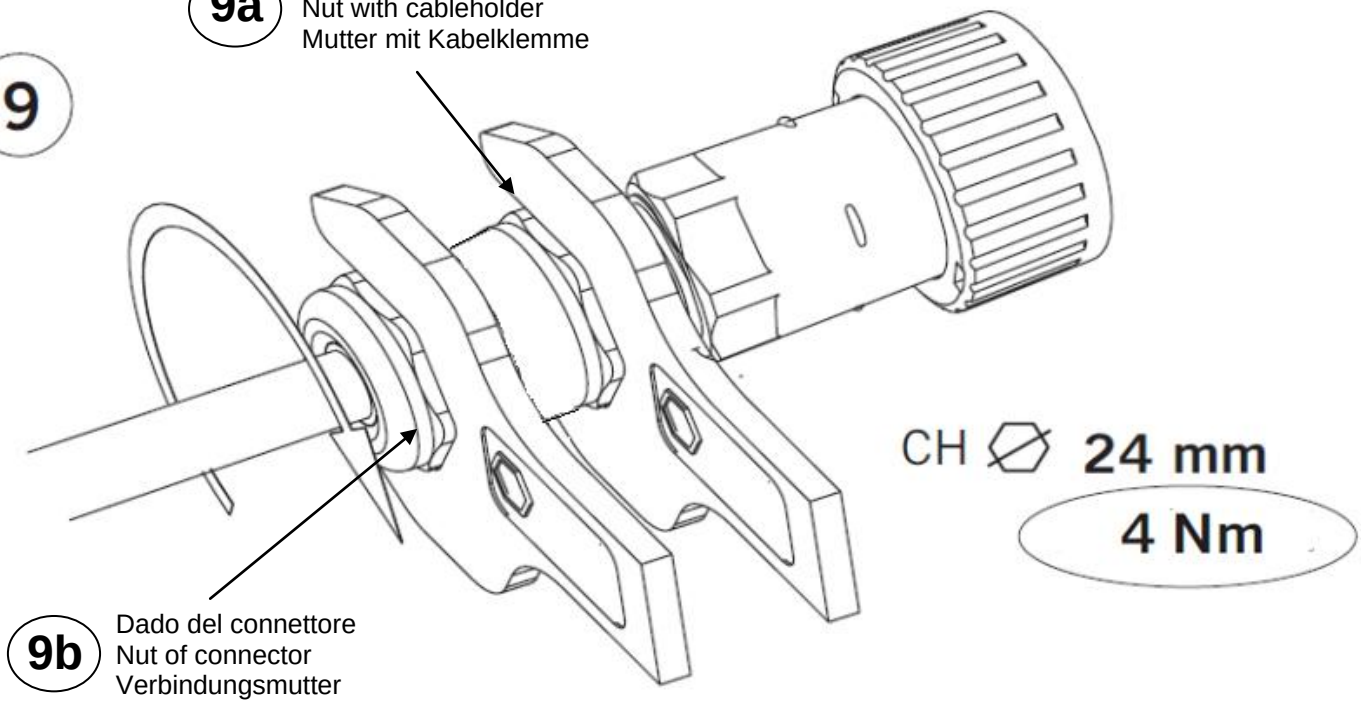
9a
Dado con fermacavo
Nut with cableholder
Mutter mit Kabelklemme
CH 24 mm
4 Nm
9b
Dado del connettore
Nut of connector
Verbindungsmutter

7 Connessione elettrica - Apparecchio con cavo uscente
Electrical line connection - Luminaire with outgoing cable
Elektrischer Anschluss - Gerät mit Ausgehenden Kabel

COMPASS 1 S e COMPASS 2 S sono apparecchi dove non è inclusa la morsettiera, quindi l'installazione può richiedere l'intervento di personale qualificato.

COMPASS 1 S and COMPASS 2 S are luminaires without terminal block, so the installation may require advice from a qualified person.

Der Anschluss der Leuchte am Stromnetz bedarf den Einsatz von Fachpersonal!

Caratteristiche del connettore o della scatola di derivazione
Connector or junction box characteristics
Eigenschaften des Steckverbinders oder der Anschlussdose

Il collegamento elettrico dentro la scatola di derivazione deve mantenere lo stesso grado di protezione alla scossa elettrica dell'apparecchio.
The electrical connections internal to the junction box have to maintain the same insulation class of the luminaire.
Die elektrische Verbindung innerhalb der Anschlussdose muss den gleichen Schutzgrad gegen den elektrischen Schlag des Geräts gewährleisten

Grado di protezione **Protection degree** **Schutzgrad**	≥ IP66			
Morsettiera di alimentazione **Mains terminal** **Stromanschlussleiste**	Conforme alla IEC/EN 60998-2-1 o IEC/EN 60998-2-2 Complies to IEC/EN 60998-2-1 o IEC/EN 60998-2-2 Entspricht dem IEC/EN 60998-2-1 o IEC/EN 60998-2-2			
N° di poli **N° of poles** **Anzahl der Pole**	2 (cl.2)	3 (cl.1) (cl.2 - DB)	4 (cl.1 - DB) (cl.2 - DALI)	5 (cl.1 - DALI)
Tensione e corrente nominale **Nominal voltage and current** **Spannung und Nennstrom**	400/450 Vac _ 6A			
Sezione morsetti **Terminals section** **Terminalabschnitt**	0.75 ÷ 2.5 mm^2			

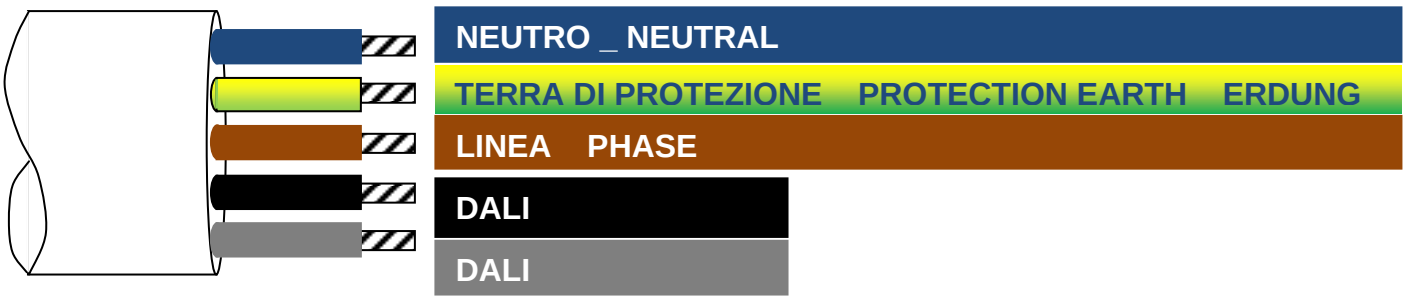

8 Apertura vetro - Glass opening - Glasöffnung

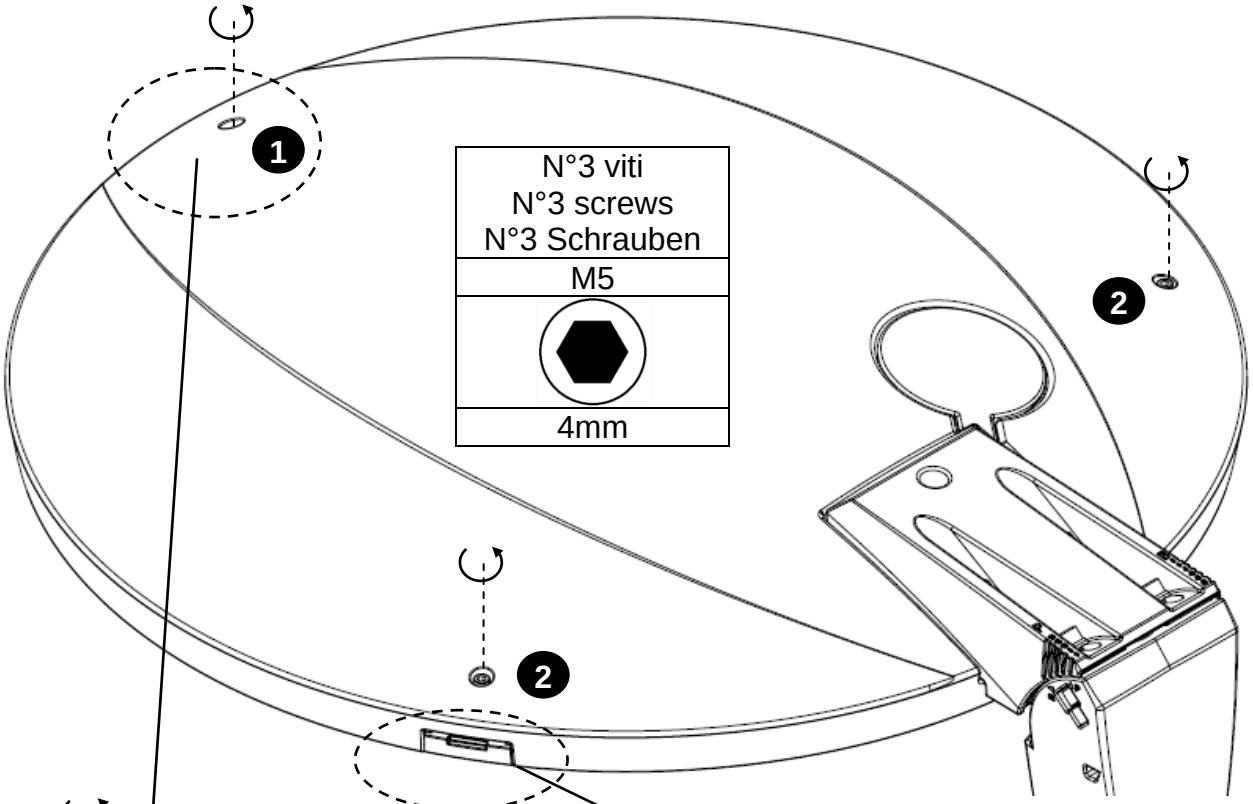

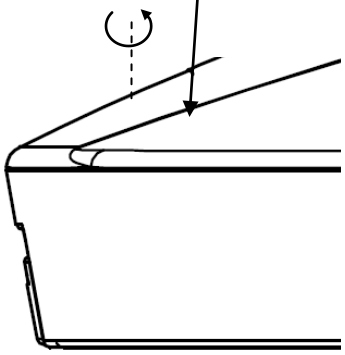

a

Svitare le 3 viti
Unscrew the 3 screws
schrauben die 3 Schrauben ab

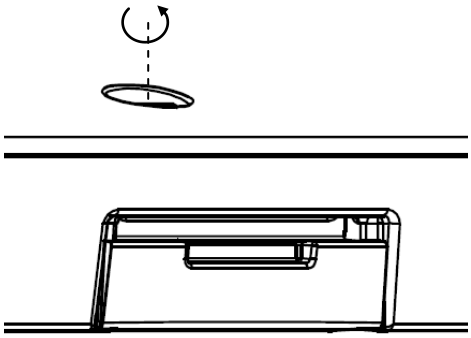

b

Il gancio frontale si apre fermandosi in posizione chiusa (in presa sul vetro).
I ganci laterali si aprono fermandosi in posizione aperta (non in presa sul vetro).

The frontal hook will open in close position (the glass rest in frontal hook).
The side hooks will open in open position (the glass does not rest in side hooks).

Der vordere Haken öffnet sich und bleibt in der geschlossenen Position stehen (im Griff auf dem Glas).
Die Seitenhaken öffnen sich und bleiben in der offenen Position stehen (im Griff auf dem Glas).

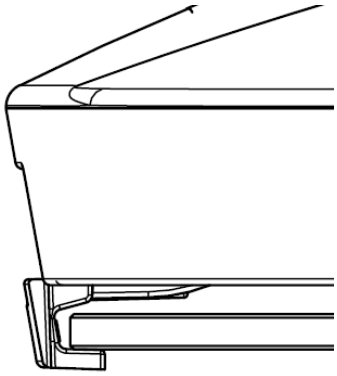

Gancio in posizione chiusa
Hook in close position
Haken in geschlossener Position

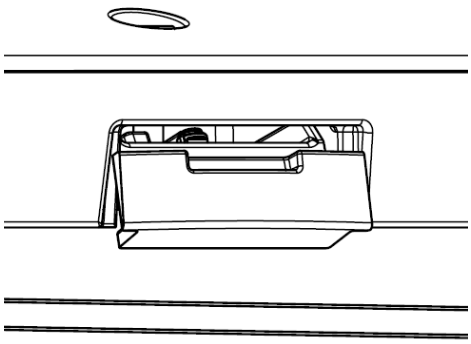

Ganci in posizione aperta
Hooks in open position
Haken in offener Position

c

SOSTENERE IL VETRO CON UNA MANO
MAINTEIN THE GLASS WITH ONE HAND
DAS GLAS MIT EINER HAND HALTEN

d

Sbloccare il gancio con l'altra mano
Unlock the hook using the other hand
entsperren sie den haken mit der anderen hand

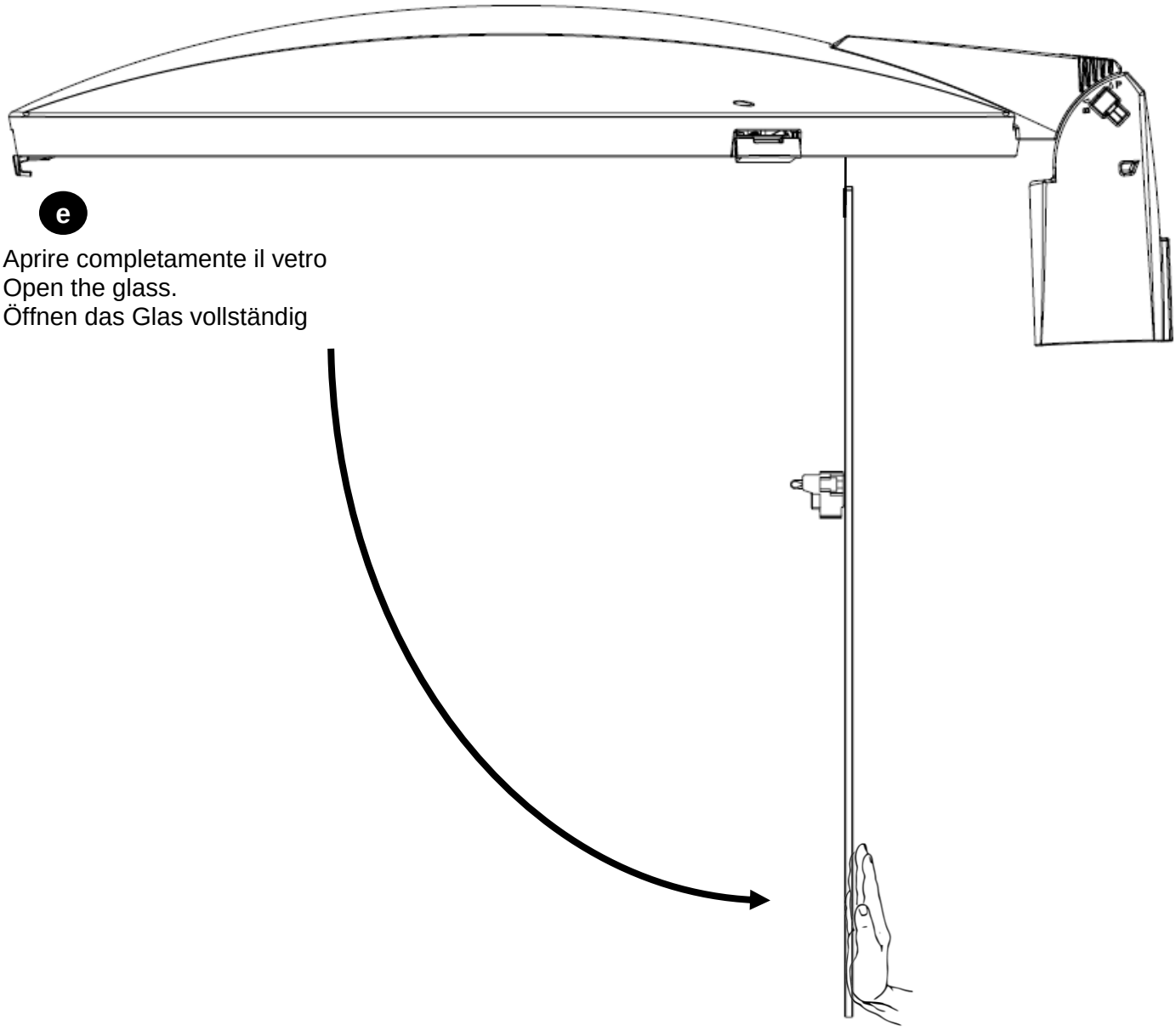

e

Aprire completamente il vetro
Open the glass.
Öffnen das Glas vollständig

9 Connessione elettrica - Electrical line connection - Elektrischer Anschluss

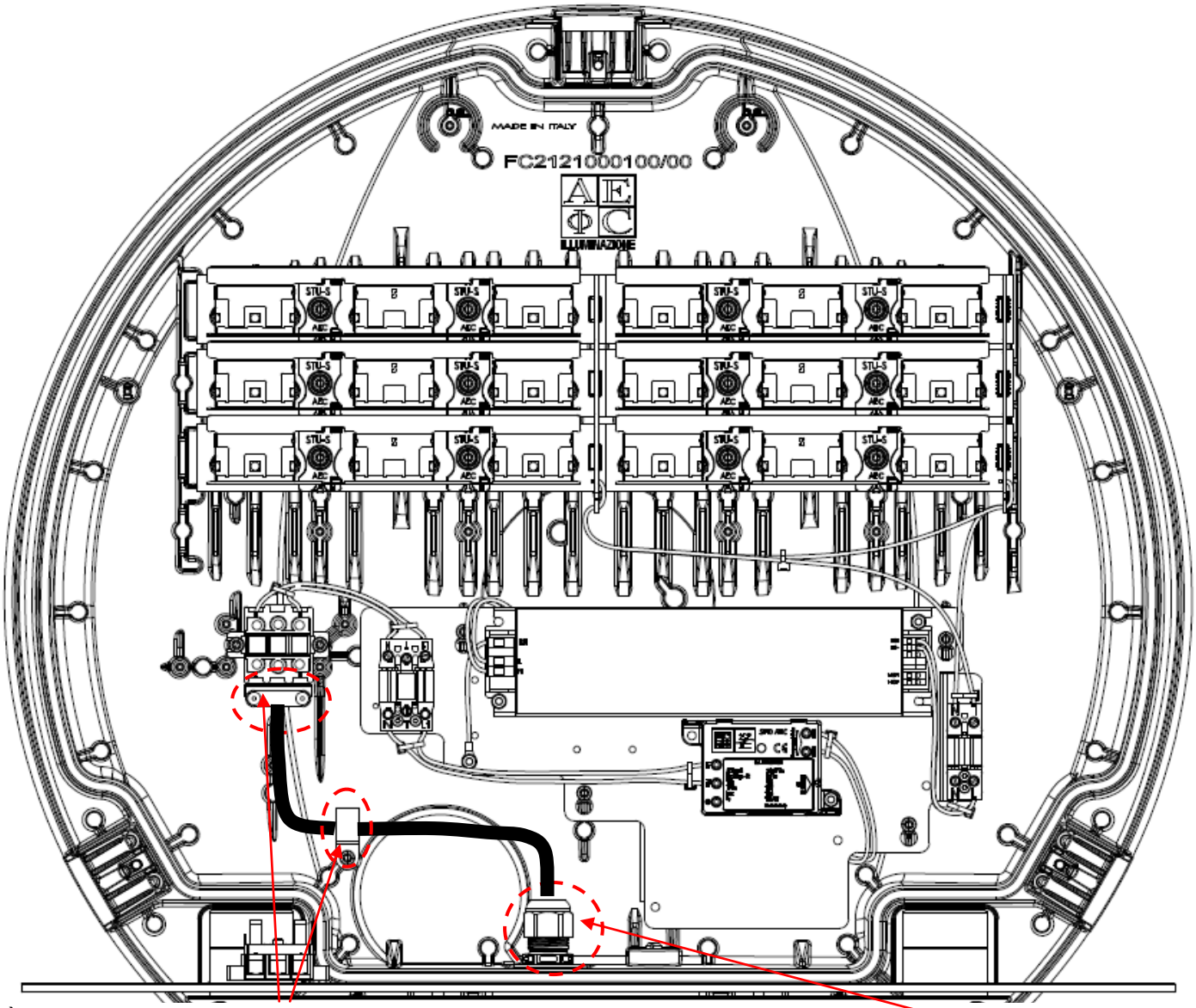

È necessario passare il cavo di alimentazione nel passacavo e serrare il fermacavo sulla guaina esterna del cavo di alimentazione.
It is strictly necessary pass the mains cable through the cable clamp and tight the external sheet of the mains cable to the cable holder.
Das Netzkabel muss durch die Kabelverschraubung geführt und die Kabelklemme am Außenmantel des Stromkabels festgezogen werden.

M20	M25
24mm	29mm
3.3Nm	5Nm

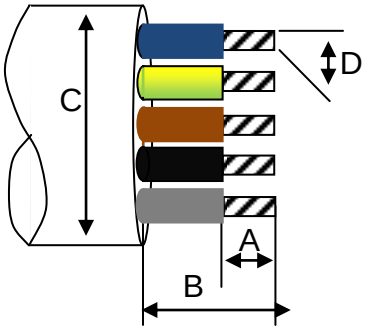

	Sezionatore 2-3 poli 2-3 poles safety interlock Trennschalter 2-3-adriges	Sezionatore 4-5 poli 4-5 poles safety interlock Trennschalter 4-5-adriges
A	6 ÷ 7mm	6 ÷ 7mm
B	< 25mm	< 35mm
C	M20: 8 ÷ 13mm M25: 10 ÷ 14mm	
D	≤ 2.5mmq	

Rispettare le indicazioni sul sezionatore.
Respect the indication on the on-load switch.
Die Anweisungen auf dem Trennschalter.

10 Manutenzione interna - Internal maintenance - Interne Wartung

Sostituzione cablaggio: a-b-d ⟶ d-b-a
Replacement of gear tray: a-b-d → d-b-a
Ersatz des Gerateablage: a-b-d → d-b-a

Sostituzione modulo LED: c-e ⟶ c-e
Replacement LED module: c-e → c-e
Ersatz des LED-Moduls: c-e ⟶ c-e

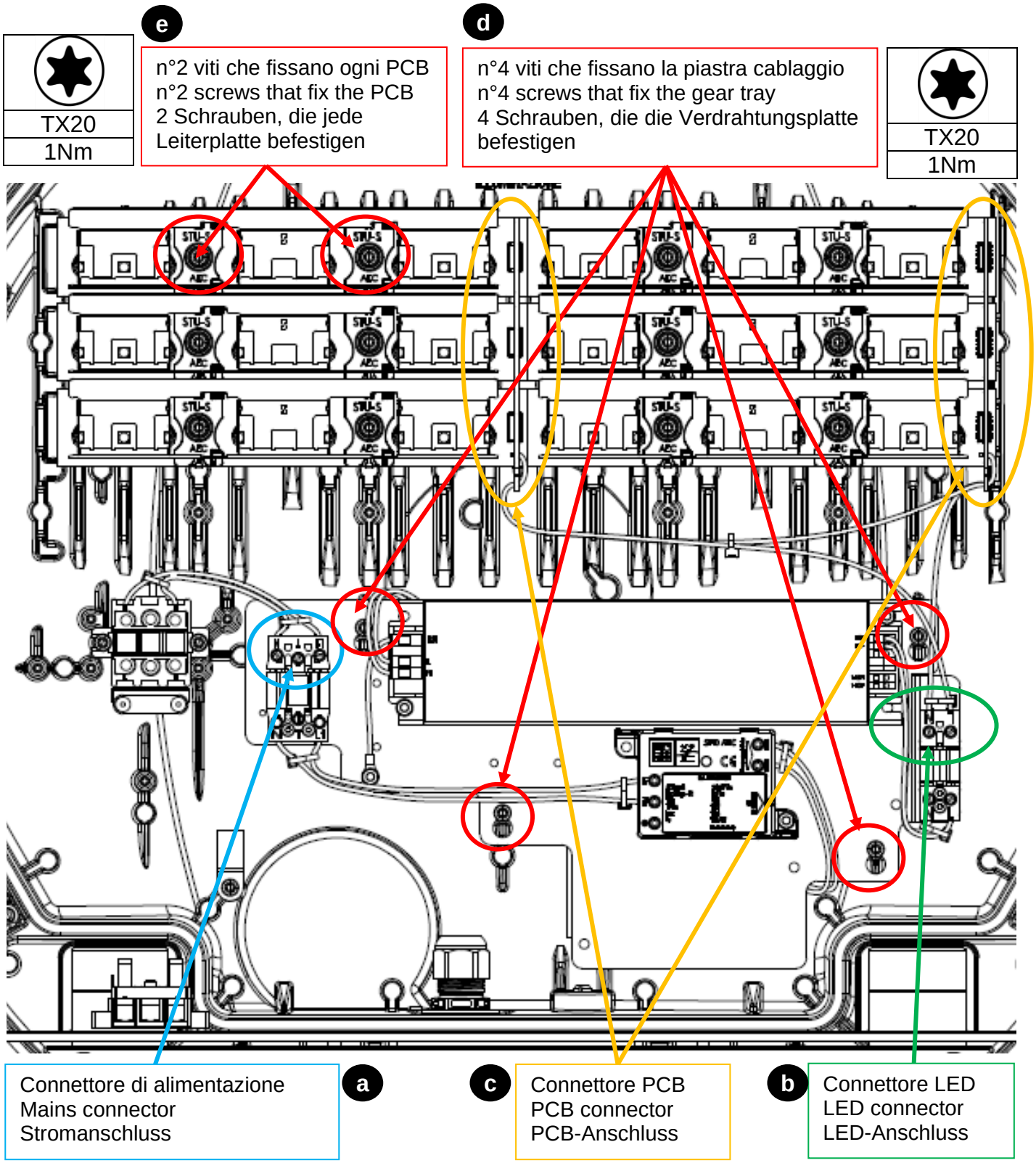

11 Chiusura apparecchio - Luminaire closure - Schließen des Geräts

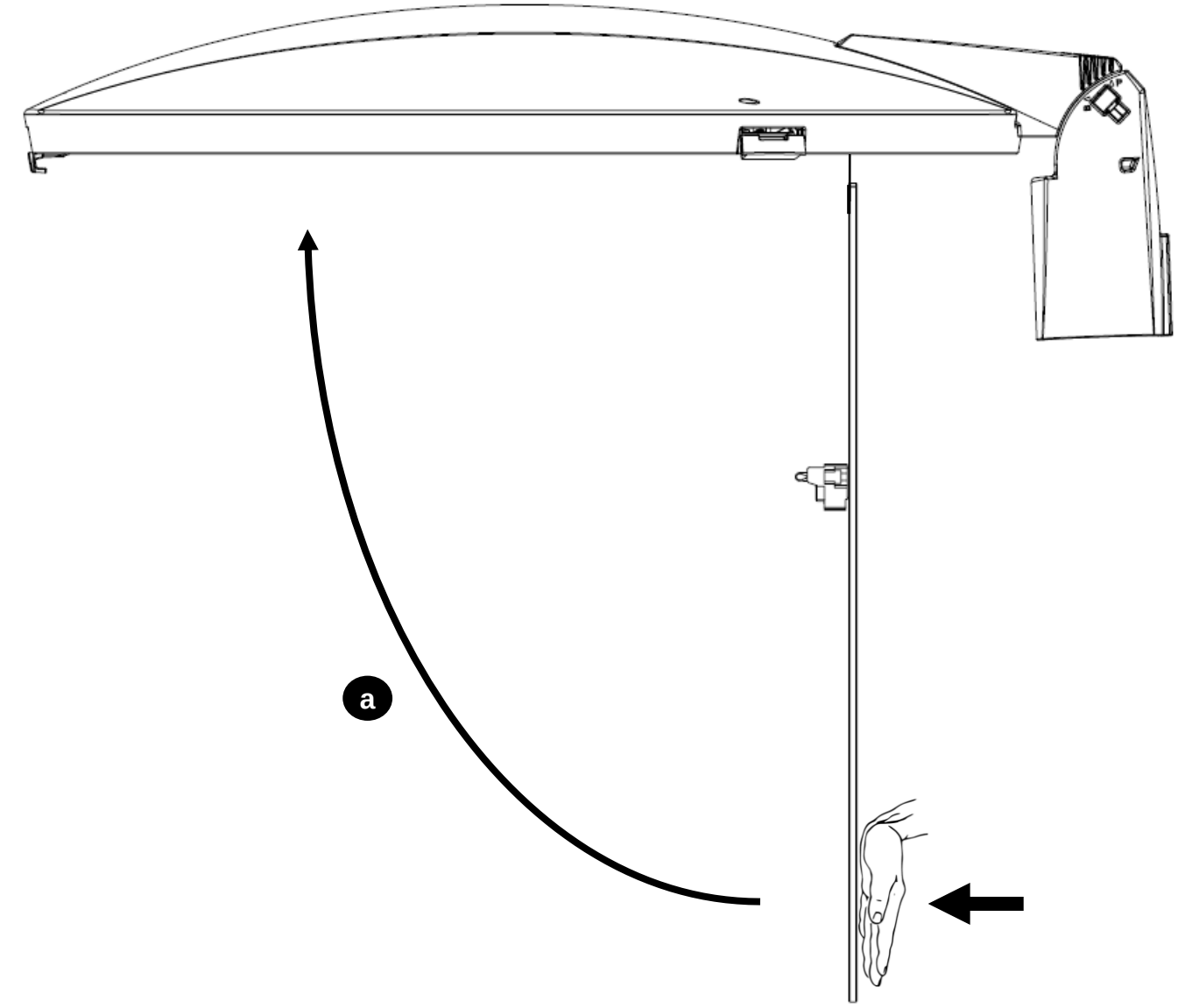

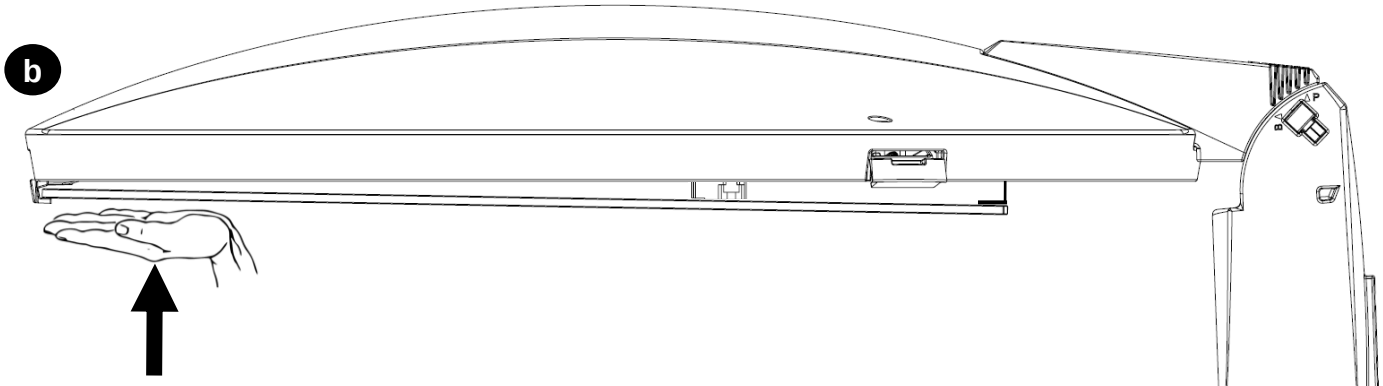

Ruotare il vetro fino a quando questo è tenuto in posizione dal gancio frontale.
Turn the glass until the frontal hook keep the glass in position.
Drehen Sie das Glas, bis es durch den vorderen Haken gehalten wird.

c

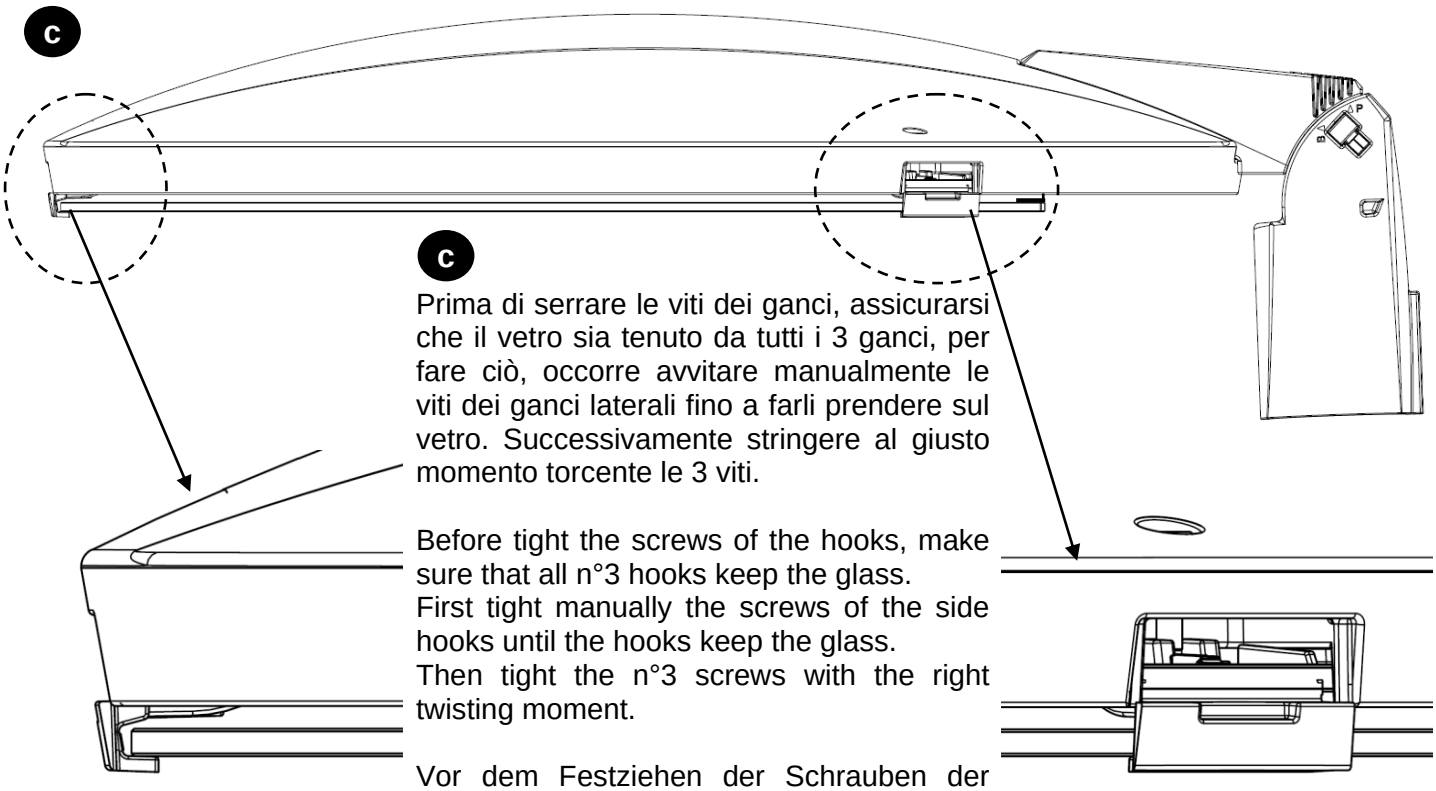

c

Prima di serrare le viti dei ganci, assicurarsi che il vetro sia tenuto da tutti i 3 ganci, per fare ciò, occorre avvitare manualmente le viti dei ganci laterali fino a farli prendere sul vetro. Successivamente stringere al giusto momento torcente le 3 viti.

Before tight the screws of the hooks, make sure that all n°3 hooks keep the glass.
First tight manually the screws of the side hooks until the hooks keep the glass.
Then tight the n°3 screws with the right twisting moment.

Vor dem Festziehen der Schrauben der Haken sicherstellen, dass das Glas an allen 3 Haken gehalten wird; Dazu müssen die Schrauben der Seitenhaken von Hand eingeschraubt werden, bis sie am Glas hängen bleiben. Ziehen Sie dann die 3 Schrauben mit dem richtigen Drehmoment fest.

d

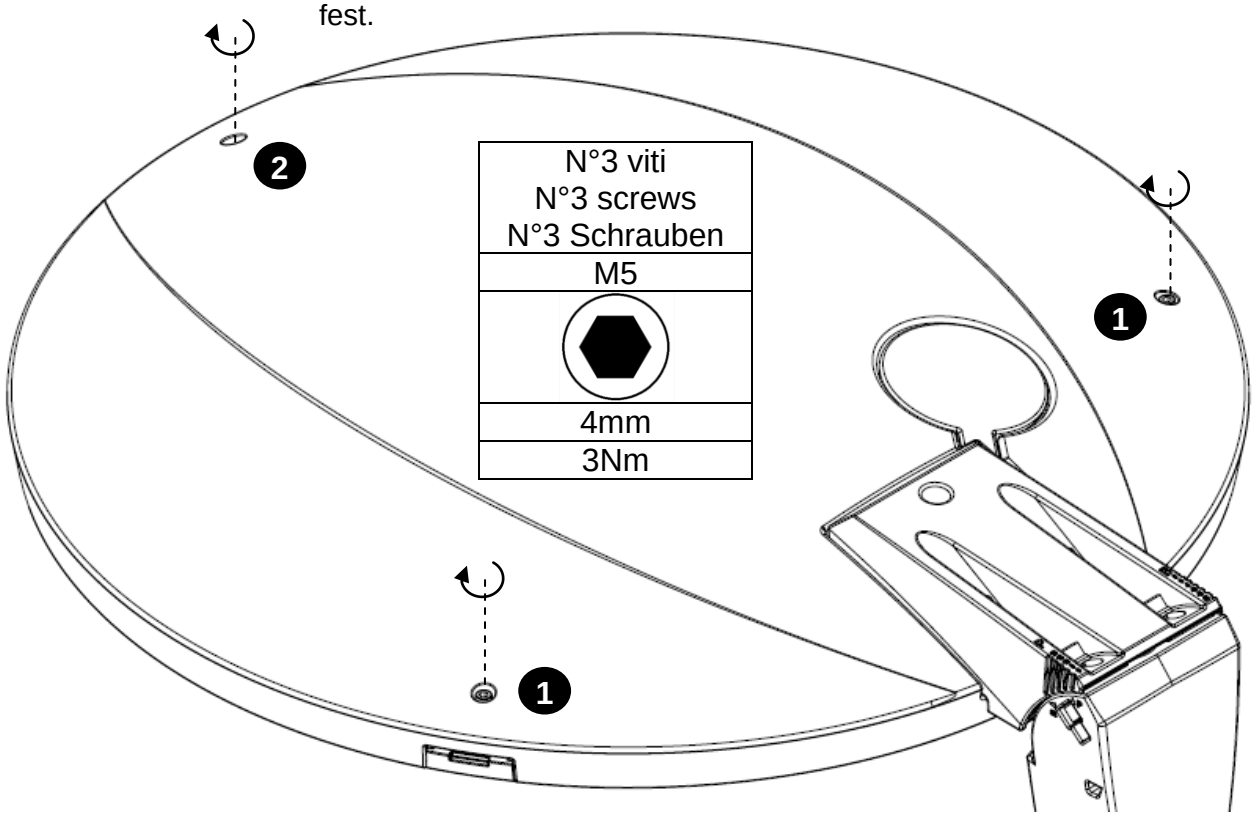

N°3 viti N°3 screws N°3 Schrauben
M5
⬢
4mm
3Nm

12 Schema elettrico - Electrical scheme - Schaltplan

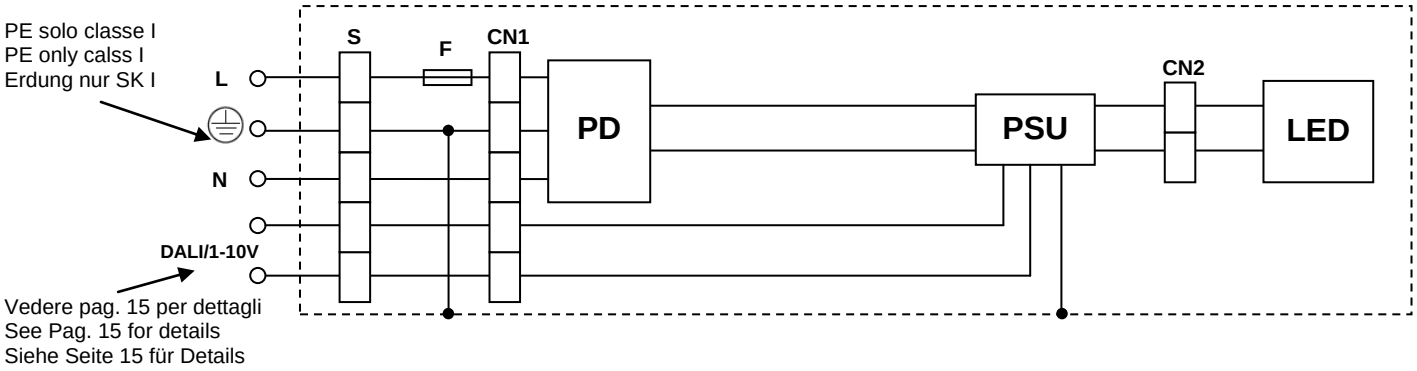

Schema elettrico WL - WL electrical scheme - WL Schaltplan

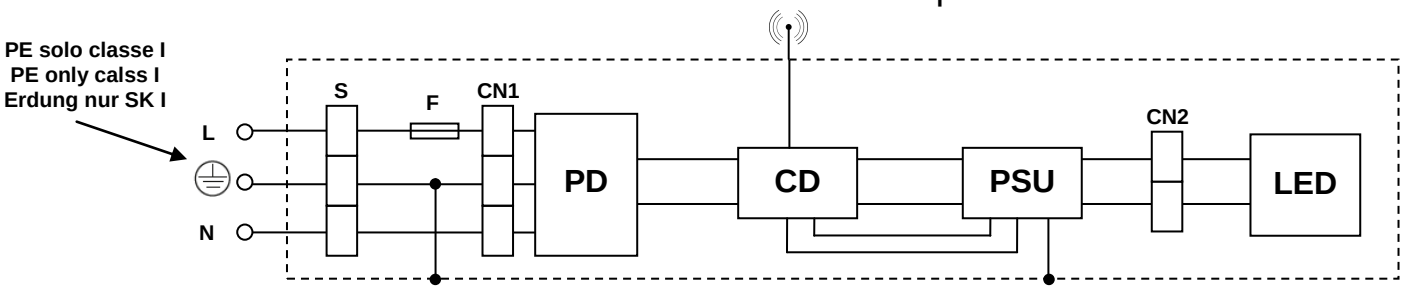

Schema elettrico nema socket (versione CP) - Nema socket electrical scheme (CP version) - Schaltplan mit Nema Socket (CP version)

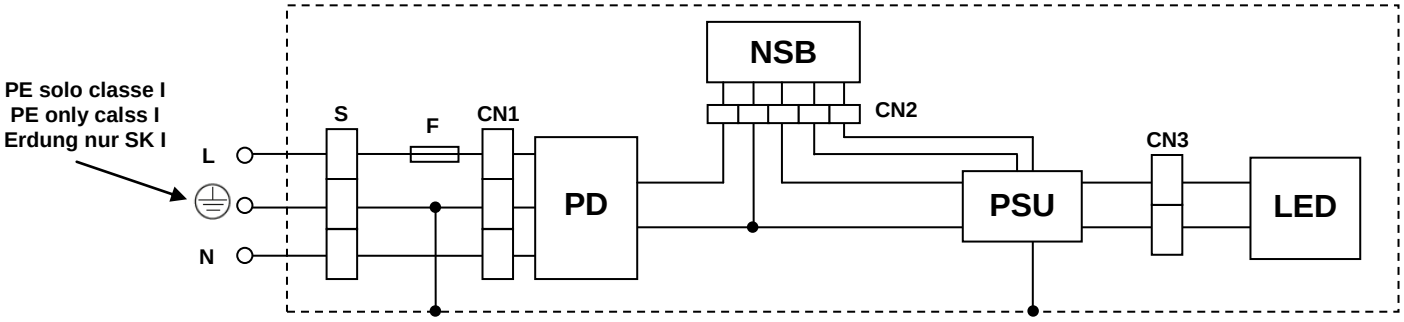

Schema elettrico con Zhaga - Zhaga electrical scheme - Schaltplan mit Zhaga

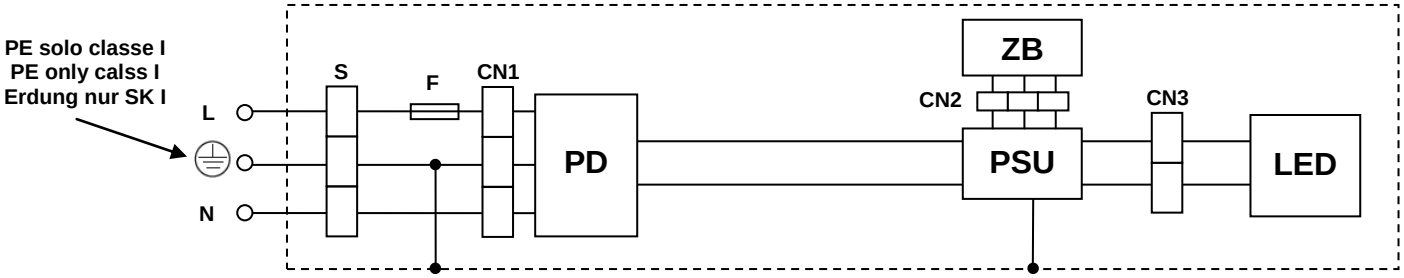

S	Sezionatore	Safety interlock	Trennschalter
F optional	Fusibile 250Vac 10A (taglia consigliata)	Fuse 250Vac 10A(suggested size)	Sicherung 250Vac 10A (otional)
CN	Connettore	Connector	Stecker
CD	Dispositivo di telecontrollo	Control device	Steuermodul
PD	Circuito di protezione	Protection device	Überspannungsschutz
NSB	Base Nema socket	Nema socket base	Nema Steckdose
ZB	Base Zhaga	Zhaga base	Zhaga Steckdose
PSU	Alimentatore LED	LED power supply	Led-Treiber

13

MANUTENZIONE SPD

Il dispositivo di protezione installato nell'apparecchio è dotato di un sistema di interruzione del circuito a fine vita che esclude l'alimentazione dell'apparecchio.
In caso di spegnimento dell'apparecchio ad impianto alimentato, controllare l'attività del dispositivo tramite il LED di segnalazione.

SPD MAINTENANCE

The protection device is equipped with system that excludes power supply at the end of life of the luminaire.
If the luminaires switches-off when the system is still fed, the activity of the protection device should be checked looking at signaling LED.

SPD ÜBERSPANNUNGSSCHUTZMODUL

Der Überspannungsschutz hat ein System das die Stromversorgung am Ende der Lebensdauer der Leuchte abschaltet.
Wenn die Leuchte bei anliegender Netzspannung abschaltet, sollte der Überspannungsschutz überprüft werden (Signal-LED).

LED ACCESO: Scaricatore funzionante
LED ON: Right functioning of SPD
LED leuchtet: SPD-Modul funktioniert

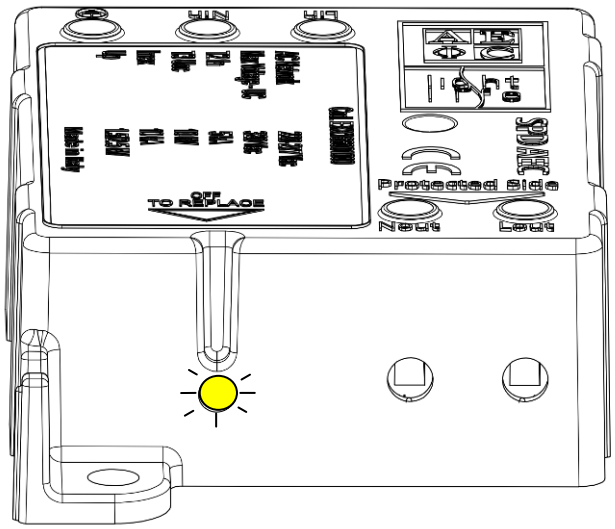

LED SPENTO: Scaricatore a fine vita da sostituire
LED OFF: Replace the SPD
LED aus: SPD-Modul muss ausgetauscht werden

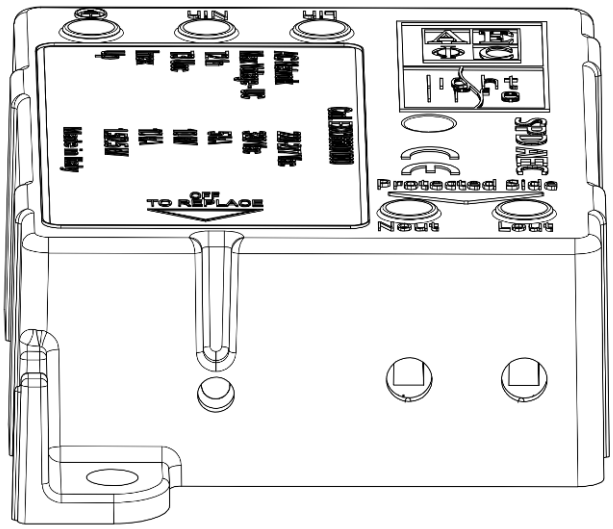

INFORMAZIONI AGLI UTENTI
Smaltimento di vecchie apparecchiature elettriche ed elettroniche (Applicabile nell'Unione Europea e negli altri paesi europei con sistema di raccolta differenziata).

L'applicazione di questo simbolo sui prodotti o sui loro imballaggi indica che questo prodotto non deve essere trattato come un rifiuto domestico. Per ridurre l'impatto ambientale delle apparecchiature elettriche ed elettroniche di rifiuto (WEEE (Waste Electrical and Electronic Equipment)) e per minimizzare il volume dei WEEE che entra nelle discariche, si prega di procedere al riutilizzo e al riciclaggio.
Per ulteriori informazioni, mettersi in contatto con il proprio rivenditore locale o con i distributori.

ATTENZIONE

a) b) 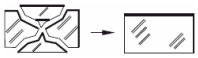 c)

a) La sorgente luminosa contenuta in questo apparecchio deve essere sostituita solo dal costruttore o dal suo servizio di assistenza o da personale altrettanto qualificato.
b) Sostituire gli schermi di protezione danneggiati.
c) Non fissare la sorgente luminosa durante la manutenzione.
d) L'apparecchio in classe II deve essere installato in modo che le parti metalliche esposte non siano in contatto elettrico con parti dell'installazione elettrica collegata ad un conduttore di protezione.
e) Utilizzare solamente dispositivi che hanno un isolamento supplementare tra i morsetti 1-10V/DALI e i morsetti di alimentazione.
f) L'apparecchio è stato progettato e viene costruito nel rispetto delle normative in vigore; è necessario che l'installazione sia eseguita correttamente secondo le istruzioni.
g) È altresì necessario conservare queste istruzioni e metterle a disposizione di tutti gli operatori che si occuperanno della normale manutenzione. L'inadempienza di quanto sopra comporta l'automatica decadenza della nostra responsabilità.

INFORMATION TO THE CUSTOMERS
Disposal of Old Electrical & Electronic Equipment (Applicable in the European Union and other European countries with separate collection system)

This symbol on the product or in its packaging is based on WEEE Directive (Directive on Waste Electrical and Electronic Equipment), which is a regulation in EU member countries, and this symbol indicates that this product shall not be treated as household waste.
To reduce the environmental impact and minimize the volume of landfills, please cooperate in reuse and recycle.
For how to dispose of the product, please contact your dealer or the nearest AEC Illuminazione sales office.

ATTENTION

a) b) 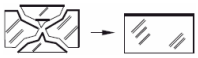 c)

a) The light source contained in this luminaire shall only be replaced by the manufacturer or his service agent or a similar qualified person.
b) Replace any cracked protective shield.
c) During maintenance, do not stare at the operating light source.
d) Class II luminaires must be installed in such a way that it is impossible for any exposed metal part to come in contact with electrical components.
e) Use only devices with supplementary insulation between 1-10V/DALI terminals and mains terminals.
f) The device has developed in compliance with the current standards; it is necessary that the installation is done properly, according with the instructions supplied.
g) The present instruction paper has to be kept for any future maintenance operation on the luminaire. Non-compliance with the above will automatically release AEC Illuminazione Srl from any responsibility.

INFORMATIONEN FÜR DIE KUNDEN!
Entsorgen alter elektrischer &elektronischer Geräte (Gültig in der Europäischen Union und in anderen europäischen Ländern mit separaten Sammelsystemen)

Dieses Symbol auf dem Produkt oder auf seiner Verpackung weist darauf hin, dass dieses Produkt nicht als Hausmüll behandelt werden soll. Zur Reduzierung der Umgebungseinflüsse durch WEEE (zu entsorgende elektrische und elektronische Geräte) und zum Minimieren der WEEE-Menge, die auf Deponien kommt, bitte wieder verwenden und recyceln.
Weitere Informationen erhalten Sie bei Ihrem Händler vor Ort.

HINWEISE

a) b) 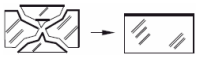 c)

a) Die Installation der Leuchte darf nur durch Fachpersonal erfolgen. Das Anschlusskabel darf nur durch Fachpersonal ausgetauscht werden.
b) beschädigte Schutzschirme ersetzen
c) Schauen Sie während der Wartung nicht auf die Lichtquelle
d) Leuchten der Schutzlasse II sind so zu installieren, dass kein ungeschütztes Metallteil mit elektrischen Bauteilen Berührung hat.
e) Die Verdrahtung zwischen der 1-10V/DALI-Schnittstelle und der Anschlussklemme ist zusätzliche Isolierung.
f) Die Installation ist sorgfältig und unter Beachtung der Montageanleitung durchzuführen.
g) Bewahren Sie diese Montageanleitung für künftige Wartungsarbeiten an der Leuchte auf.
h) Die Nichteinhaltung dieser Anleitung entbindet AEC Illuminazione GmbH von jeglicher Haftung.